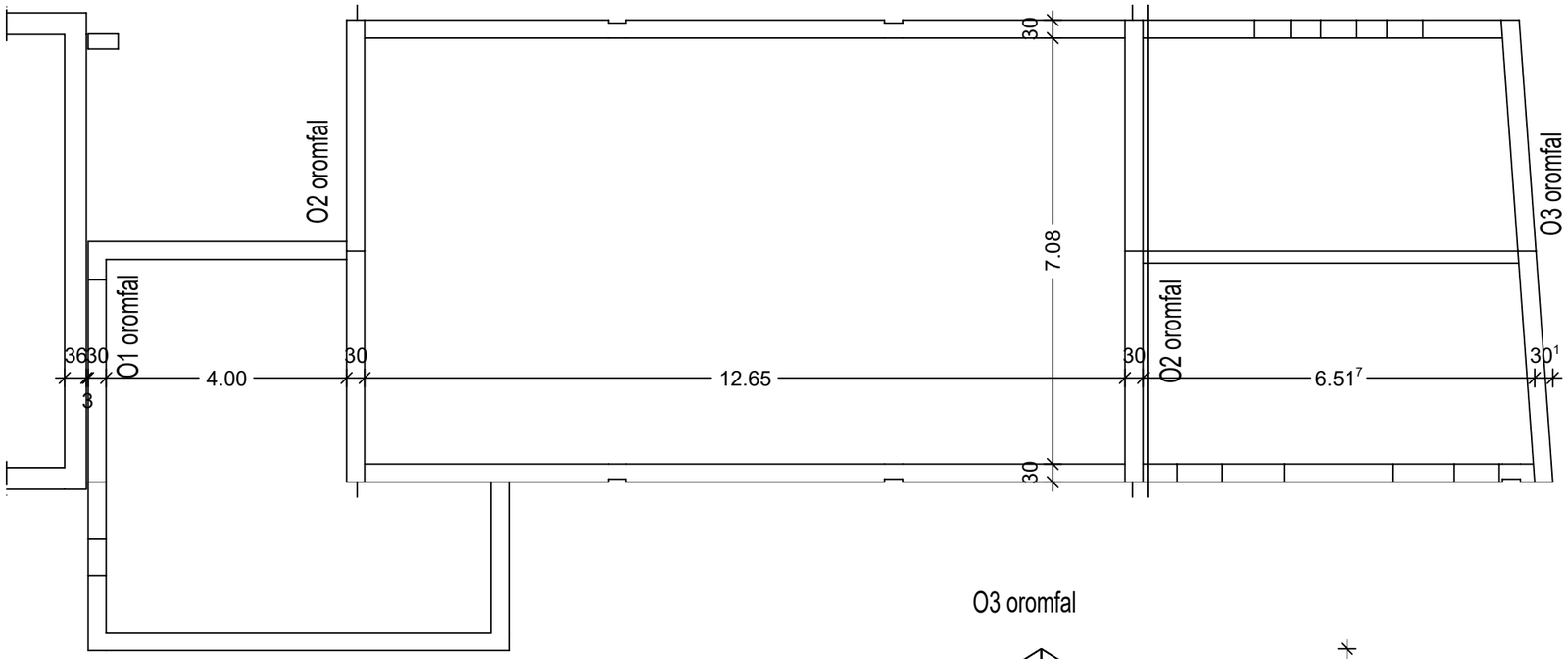

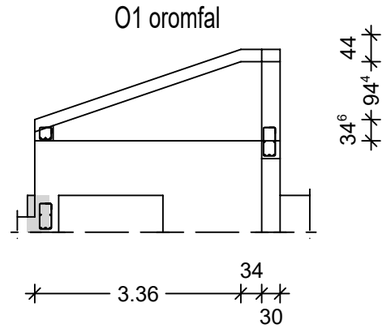

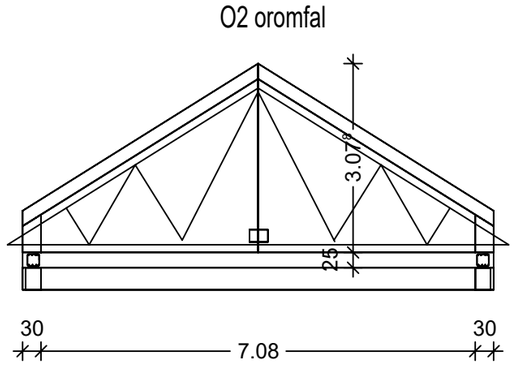

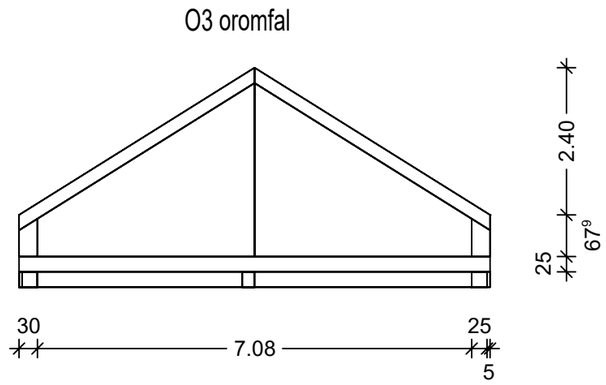

K1 Oromfali koszorúk vasalása
készül 38fm

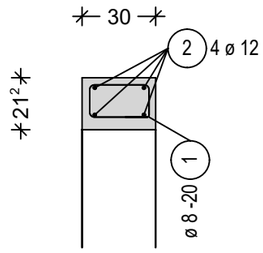

Vaslista - Hajlítási alakok

Pos.	db	o [mm]	Egyes hossz [m]	Kottázott alak (nem arányos)	Teljes hossz [m]	Tömeg [kg]
1	179	8	0.99	25 / 14 / 10	177.21	70.00
2	1	12	fm		159.37	141.52

Teljes tömeg [kg] : 211.52

ANYAGMINŐSÉGEK :
szabvány EC

Szerkezeti beton: C20/25-XC1-16-F3
MSZ 4798-1:2004-szivattyúzható
Betonacél: B500 B MSZ EN 10080

Megjegyzés:

Betontakarás 2,5cm
Vasalás toldása egy keresztmetszetben 25% -os toldás mellett 40xvasátmérő legyen, ez cm-ben értendő
A terv csak a vaslistával és a műszaki leírással együtt érvényes.
Betonozás előtt a szerelevények a gépészeti elektromos terv szerint helyezendők el.
Az oromfali koszorúkba 5db 5x50mm-es L=300m hosszú laposvas betonozandó, amit szélráccsal merevített tetőszerkezethez kell fogatni!!
Méretek a helyszínen ellenőrizendők.
Kapcsolódó tervek S-.. alapok vasalása

Építtető	**Mezőberény Város Önkormányzata, Mezőberény, Kossuth Tér 1**	TERV	Kiviteli terv Oromfali koszorú terv Vasalás
Megnevezés	**Óvoda bővítés Mezőberény, Kodály út 8.** hrsz: **2237**		
BALLA ÉS WAGNER MÉRNÖKI KFT.		MÉRETARÁNY: 1:100,25	TERVEZŐ: Balla Attila okl. építőmérnök T-12-0231
5600 BÉKÉSCSABA, BERÉNYI ÚT 54. Tel./fax:0036/66/520-100, mobil:20/310-6552 e-mail:bwmkft@gmail.com, web: http://statikus.tk		DÁTUM: 2018.03.20.	RAJZ SZ.: S-10